oklö

biclou pratique

Manuel d’utilisation

Gamme Simplix

Modèles Simplix Méca, Simplix Éco et Simplix Plus

Vous venez d'acheter un vélo Oklö et nous vous remercions de la confiance que vous témoignez à l'égard de la marque et de ses produits.

Pour bénéficier de la garantie et faciliter nos échanges, enregistrez votre vélo Oklö sur :

www.oklo.bike/enregistrez-votre-velo-oklo/

Nous avons apporté tout le soin nécessaire à la conception et à l'assemblage de votre vélo, afin d'en faire le partenaire idéal de vos déplacements quotidiens, et nous espérons que ce vélo permettra de limiter l'usage de votre voiture en ville.

Vous trouverez dans ce document les informations techniques et des conseils pour régler votre vélo, l'utiliser et l'entretenir dans de bonnes conditions.

OKLO CYCLES SCOP ARL
285 route des creuses
74600, Seynod Annecy
FRANCE

09 81 39 55 48
message@oklo.bike
www.oklo.bike

Table des matières

Garanties 4
Consignes de sécurité 5
Lexique 6
Contenu du colis 7
Le colis contient : 7
Le kit d'outils ..... **Erreur ! Signet non défini.**
Avant la première utilisation 7
Livraison et déballage 7
Montage 8
Réglages 8
Utilisation du vélo 10
Conditions normales d'utilisation 10
Assistance électrique 10
Transmission (vitesses) 12
Pneumatiques 12
Freins 13
Entretien 13
Nettoyage 14
Batterie 14
Chaîne ..... **Erreur ! Signet non défini.**
Fourche suspendue 15
Freins 15
Réglage et entretien de la transmission 16
Démontage de la roue avant 17
Remontage de la roue avant 18
Démontage de la roue arrière 18
Remontage de la roue arrière 19
Périodicité d'entretien 19
Pièces d'usure 20
Couples de serrage 20
Après une chute ou un choc 20
Spécifications techniques 21
Géométrie 21
Équipements de série 21
Assistance électrique 22
Service après-vente 22
Fin de vie des produits - Élimination des déchets 23
Numéros de série 24
Déclaration « CE » de conformité 25

Garanties

Votre vélo Oklö est garanti 2 ans à compter de sa date d'acquisition. La garantie n'est valable que sur présentation de la facture d'achat. Pour bénéficier de la garantie de conformité, adressez-vous au vendeur qui a émis la facture.

La garantie n'est accordée que pour un usage normal de votre vélo Oklö, tel que décrit dans le présent manuel. Elle couvre les composants Oklö montés d'origine sur votre vélo, ou commandés à part (cadre, fourche, porte-bagages, accessoires...) au fabricant.

La garantie ne couvre pas les pièces d'usure suivantes :

- Eléments d'usure des freins : patins, plaquettes, disques
- Pneus, chambres à air
- Câbles et gaines de sélecteur de vitesses
- Chaîne, pignon, plateau
- Embouts de béquille

La garantie ne s'applique pas en cas de chute ou de mauvais usage du vélo tel que décrit dans ce manuel (surcharge des porte-bagages, modification de la vitesse limite d'assistance ou de la puissance moteur), ni en cas d'incidence d'éléments extérieurs (incendie, catastrophe naturelle).

Toute modification substantielle sur le vélo n'ayant pas fait l'objet d'un accord préalable par écrit de la part de OKLO CYCLES entraîne l'annulation de la garantie. L'ajout d'accessoires adaptables (sacoches, siège enfant...) dans le respect des consignes du fabricant n'est pas une modification substantielle et n'entraine pas d'annulation de la garantie.

Consignes de sécurité

Ce produit n'est pas un jouet. Certaines parties comme les disques de frein présentent un risque de coupure grave, de brûlure, de coincement ou de pincement. Tenir les enfants éloignés du vélo lorsqu'ils ne sont pas installés sur un siège prévu à cet effet.

Lorsque vous utilisez votre vélo Oklö sur la voie publique, vous devez vous soumettre aux exigences du code de la route en vigueur dans votre pays de circulation (casque, éclairage, transport d'enfants, etc…).

Certains composants n'obtiennent leurs performances maximales qu'au terme d'une phase de rodage. C'est notamment le cas des pneumatiques et des freins. Pour en savoir plus, référez-vous aux sections "Utilisation du vélo > Pneumatiques" et "Utilisation du vélo > Freins" du présent manuel.

Dans tous les cas, avant chaque utilisation de votre vélo, il est impératif de vérifier le bon état de fonctionnement des organes de sécurité suivants :

- Éclairage : fixation, orientation, bon état apparent, fonctionnement correct.
- Roues : serrage des écrous de roues, jeu dans les roulements, voile de jante.
- Pneus : niveau d'usure, pression de gonflage, absence de fissure sur les flancs.
- Freins : bon état apparent des leviers, durites, étriers, plaquettes et disques, câbles, gaines et patins, réglage de la garde, force de freinage correcte.
- Transmission : bon état apparent de la chaîne, tension correcte et lubrification, absence de jeu dans le pédalier et les pédales.
- Direction : absence de jeu dans le roulement de direction et la potence, bon état apparent du guidon et de la fourche, serrage du guidon et centrage du guidon par rapport à la roue avant.
- Éléments de chargement : absence de fissures dans les structures tubulaires, fixation correcte des accessoires (paniers, sacoches, etc…).

Afin de rouler dans de bonnes conditions de sécurité et de bénéficier de la garantie constructeur, il est impératif de respecter les limites de chargement suivantes :

- **Porte-bagages avant : maximum 15 kg**
- **Porte-bagages arrière : maximum 50 kg**
- **Poids total roulant (vélo + cycliste + passager + chargement) :**
    - **Simplix Méca : maximum 120 kg**
    - **Simplix Éco : maximum 120 kg**
    - **Simplix Plus : maximum 140 kg**

Lexique

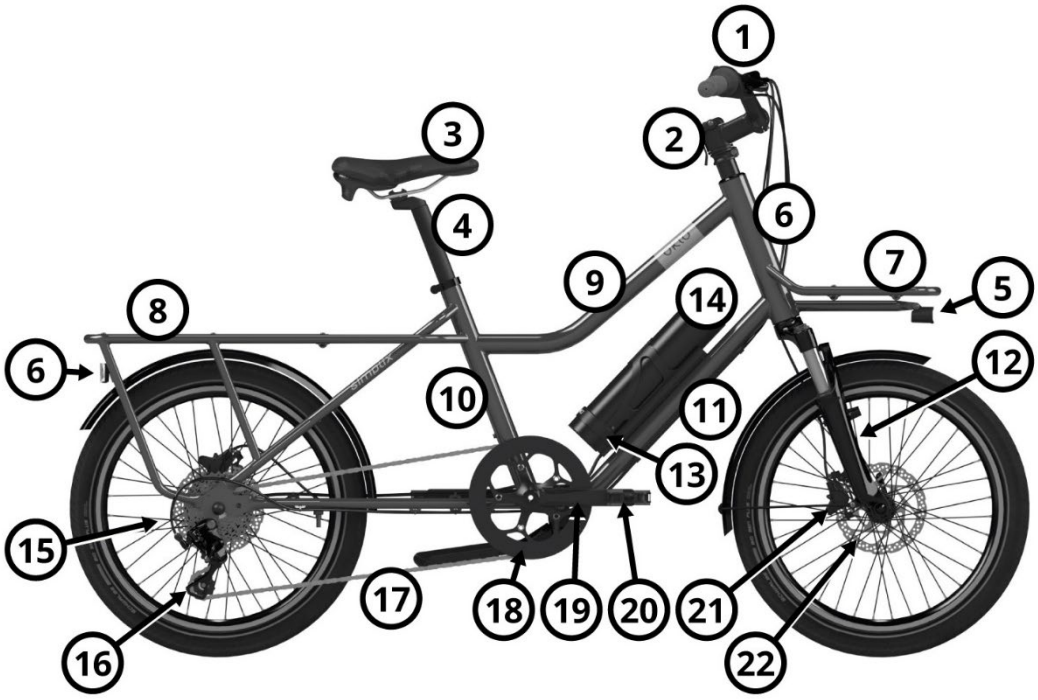

1. Guidon
2. Potence
3. Selle
4. Tige de selle
5. Phare
6. Feu arrière
7. Porte-bagages avant
8. Porte-bagages arrière
9. Tube supérieur (top tube)
10. Tube de selle
11. Tube diagonal
12. Fourche
13. Support de batterie et contrôleur
14. Batterie
15. Moteur
16. Dérailleur
17. Chaîne
18. Pédalier
19. Manivelle
20. Pédale
21. Étrier de frein
22. Disque de frein

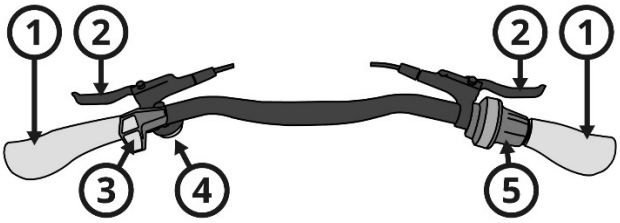

1. Poignée
2. Levier de frein
3. Boîtier de commande de l’assistance électrique
4. Sonnette
5. Sélecteur de vitesse (*shifter*)

Contenu du colis

Si vous avez commandé votre vélo en ligne sur le site www.oklo.bike ou sur une marketplace, vous recevrez votre vélo dans un grand carton. Dans son carton, votre vélo Simplix est intégralement assemblé à l'exception des pédales.

Le colis contient :

- Un vélo,
- Une paire de pédales,
- Un kit d'outils pour monter les pédales et certains accessoires.,
- Les accessoires et options que vous avez éventuellement commandés :
    - Garde-corps,
    - Coussin,
    - Pare-jupes,
    - Cale-pieds,
    - Antivol,
    - Cale de frein (pour les freins à disque uniquement),
    - Etc…

Les accessoires volumineux tels que les paniers, caisses et *topcases* sont livrés dans un ou plusieurs colis à part.

Si vous avez commandé un modèle à assistance électrique, le colis contient également :

- Un chargeur,
- Deux clés pour la batterie

Avant la première utilisation

Livraison et déballage

Lors de la livraison, vous devez impérativement vous assurer que le colis est en bon état. Si ce n'est pas le cas, déballez et inspectez soigneusement votre vélo avant de signer le bon de livraison et de laisser repartir le livreur. Notez des réserves si besoin car il ne sera plus possible de faire de réclamation après son départ.

Munissez-vous d'une paire de ciseaux et/ou d'un cutter pour trancher les sangles de cerclage et couper l'adhésif. Ouvrez le grand carton et retirez le carton de calage posé sur le porte-bagages arrière du vélo. Ne le perdez pas, il contient les pédales, le kit d'outils et certains accessoires. Ensuite, sortez délicatement le vélo. Il est recommandé d'être deux adultes pour sortir le vélo de son emballage. Terminez en retirant les cales sur le guidon, la selle et les roues.

L'emballage, constitué de carton recyclable, doit être évacué en déchetterie.

Montage

Déployez la béquille pour stabiliser votre vélo. Trouvez dans le carton de calage :

- Les pédales,
- Le kit d'outils.

Repérez la pédale de gauche, marquée d'une pastille rouge et celle de droite marquée d'une pastille verte. La pédale de gauche se visse dans le sens inverse des aiguilles d'une montre. La pédale de droite se visse dans le sens des aiguilles d'une montre.

Réglages

Avant d'enfourcher votre vélo Simplix pour la journée, il est recommandé de régler correctement la position de conduite. Un réglage bien adapté à la morphologie du cycliste permet :

- De rouler en sécurité, sans risque de chute (arrêt, démarrage, demi-tours),
- D'éviter les blessures de type tendinites ou les raideurs cervicales ?

Le réglage doit s'effectuer dans l'ordre suivant :

1. Réglage de la hauteur de selle,
2. Rotation et réglage de la hauteur du guidon,
3. Réglage du rétroviseur (si rétroviseur en option),
4. Réglages complémentaires de la selle,
5. Réglages complémentaires du guidon.

Réglage de la hauteur de selle

Votre vélo est fourni avec un collier de réglage rapide de la hauteur de selle.

Pour ajuster la hauteur de selle, placez une pédale en bas avec sa manivelle dans le prolongement du tube de selle. Posez le talon sur la pédale et ajustez la hauteur de selle de manière à avoir la jambe tendue avec le bassin à l'horizontal lorsque vous êtes assis sur la selle (sans être déhanché).

La tige de selle ne doit pas être sortie au-delà du repère gravé portant l'indication MIN INSERT. Si vous sortez la tige au-delà de ce repère, cela peut casser la tige de selle ou le cadre et causer une chute. En cas de non-respect de cette consigne, vous vous mettez en danger. De plus la garantie ne s'appliquerait pas.

Rotation et réglage de la hauteur du guidon

Votre vélo Simplix est équipé d'une potence qui permet à la fois régler la hauteur du guidon et de pivoter le guidon dans l'axe de la roue pour réduire l'encombrement lors du stationnement.

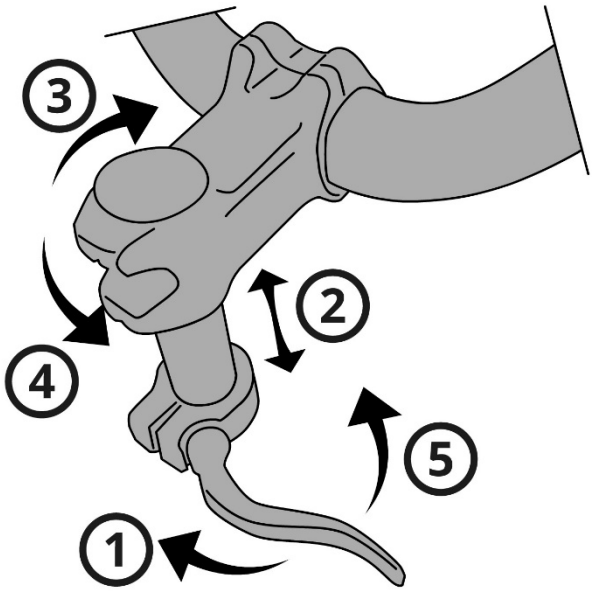

Après déballage de votre vélo il faut remettre le guidon perpendiculaire à la roue. Pour cela, ouvrez le levier ①, soulevez le guidon au maximum ②, pivotez le guidon vers la gauche ④.

À présent, vous pouvez ajuster la hauteur du guidon ② en fonction de la hauteur du chargement situé sur le porte-bagages avant et en fonction de votre morphologie. Pour verrouiller la hauteur du guidon, refermez le levier ⑤. **La potence ne doit pas être levée au-delà du repère portant l'indication MIN INSERTION lorsque vous roulez.**

Pour ranger le guidon dans l'axe de la roue, ouvrez le levier ①, soulevez le guidon au maximum ②, pivotez le guidon vers la droite ③, abaissez le guidon au plus bas ② puis refermez le levier ⑤. Si le levier ne bloque pas assez fermement, rouvrez le levier, vissez la molette, puis refermez le levier.

Réglage du rétroviseur

Si vous avez l'option rétroviseur, vous pouvez le régler à ce stade. Le réglage s'effectue sans outil, en pivotant la tige et le miroir à la main.

Réglages complémentaires de la selle

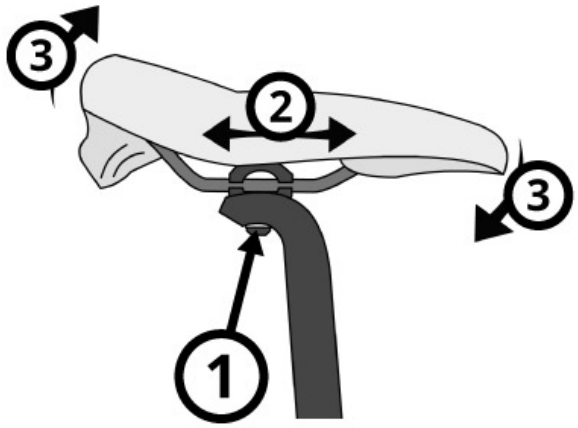

Après avoir effectué les réglages précédents et utilisé le vélo sur quelques kilomètres, il est possible de régler plus finement l'assise (angle d'inclinaison de la selle et réglage longitudinal de la selle sur le chariot).

- Desserrez la vis ① avec l'outil adapté ;
- Ajustez la distance selle / guidon ② ;
- Ajustez l'angle de selle ③ ;
- Resserrez la vis ① ;

Réglages complémentaires du guidon

Après avoir effectué les réglages précédents et utilisé le vélo sur quelques kilomètres, il est possible de régler plus finement le guidon. L'angle des poignées, des leviers de freins, de la sonnette, du boitier de commande et du sélecteur de vitesse peut être ajusté.

Utilisation du vélo

Conditions normales d'utilisation

Votre vélo Oklö Simplix est conçu pour être utilisé sur des routes ou pistes cyclables goudronnées. Il peut momentanément parcourir des chemins gravillonnés et peu accidentés, mais **il ne convient pas à un usage tout-terrain.**

Le cadre étant de conception rigide, le franchissement des trottoirs et des grosses aspérités de la route doit se faire à vitesse réduite, d'autant plus si le vélo transporte du chargement. Le non-respect de cette consigne peut mettre en danger l'utilisateur et nuire à la durée de vie de votre vélo.

Assistance électrique

Si vous avez choisi un modèle à assistance électrique, le moteur est situé dans la roue arrière, la batterie est posée sur le tube diagonal, et le boîtier de commande est situé à gauche sur le guidon.

Contrôle de l'assistance

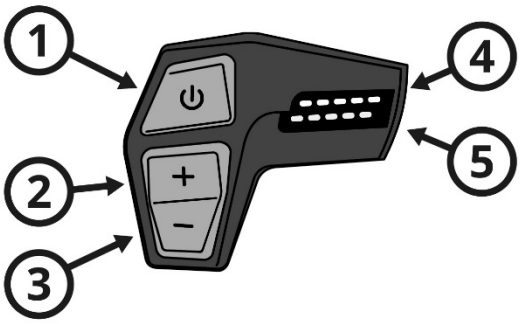

- **Mise sous tension** : Appuyez 2 secondes sur le bouton « marche/arrêt » ①.
  Attention : il ne faut pas avoir les pieds sur les pédales au moment de la mise en route.
  Attention : l'interrupteur de la batterie doit être sur la position I (voir ci-après le chapitre « recharger la batterie »).
- **Mise hors tension** : Appuyez 2 secondes sur le bouton « marche/arrêt » ①.
- **Niveau de batterie** ④
- **Ajustez le niveau** de l'assistance ⑤ en fonction du besoin, de 1 à 5 (sur 0, l'assistance est coupée) avec le bouton « + » ② ou le bouton « - » ③. Le niveau d'assistance peut être modifié en roulant.
- Le **mode *Walk Assistance*** aide lorsqu'on pousse le vélo (sortie de garage par exemple). Appuyez et maintenez le bouton « - » ③. Au bout de 2 secondes, le moteur s'active et vous aide à pousser le vélo. Relâchez le bouton pour arrêter le moteur.
- **Allumage et extinction des éclairages** : Appuyez 2 secondes sur le bouton « + » ②.

Le moteur se déclenche automatiquement lors du pédalage à partir du moment où l'écran est allumé et où un niveau d'assistance est sélectionné. La puissance délivrée par le moteur dépend du niveau d'assistance sélectionné et de la pression exercée par le cycliste sur les pédales (capteur de couple). Le moteur se coupe dès que le pédalier est à l'arrêt ou lorsque la vitesse du vélo dépasse 25 km/h.

L'autonomie de la batterie est d'environ 30 km sur le modèle Simplix Éco et d'environ 50 km sur le modèle Simplix Plus. L'autonomie de la batterie peut être réduite par le poids du chargement, le dénivelé, la pression des pneumatiques et les températures basses.

Recharge de la batterie

N'utilisez que le chargeur fourni par Oklö avec votre vélo.

Le chargeur ne doit pas être utilisé dans un environnement humide. La recharge doit s'effectuer à une température comprise entre 0 °C et 45 °C. Ne rechargez jamais une batterie en-dehors de cette plage de températures.

Attention : Ne rechargez jamais une batterie endommagée (boitier cassé ou gonflé) et n'utilisez pas un chargeur endommagé.

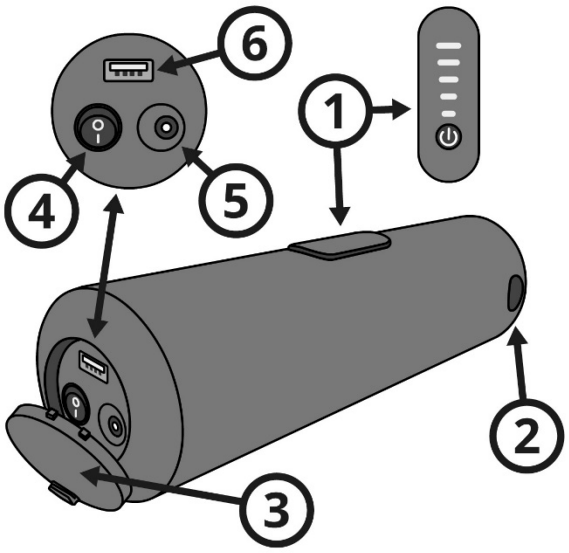

① Indicateur du niveau de charge

② Verrou

③ Capuchon de protection des connectiques

④ Interrupteur

⑤ Prise de charge

⑥ Prise USB

La batterie peut être rechargée directement sur le vélo ou hors du vélo. Branchez le connecteur du chargeur sur la prise de charge de la batterie ⑤ sous le capuchon de protection ③. Branchez ensuite le chargeur sur une prise secteur 220 V / 50 Hz. Le voyant sur le chargeur passe au rouge indiquant le début de la charge. Lorsque le voyant passe au vert, la charge est terminée. L'arrêt de charge est automatique, il n'y a pas à surveiller la durée de la charge. Déconnectez d'abord la prise secteur, puis la prise de la batterie ⑤. Veillez à bien remettre en place le capuchon de protection ③ pour éviter que de l'eau puisse entrer dans la prise de charge.

Signification du voyant sur le chargeur :

- Rouge fixe : batterie en charge.
- Rouge clignotant : problème de recharge, contactez le revendeur.
- Vert fixe : batterie totalement chargée ou batterie non connectée.

La recharge complète de la batterie du Simplix Éco s'effectue en 3h30 environ (capacité 7 Ah). La durée de charge de la batterie du Simplix Plus est de 5h30 environ (capacité 10,5 Ah).

Pour connaitre le niveau de charge de la batterie, pressez le bouton bleu de l'indicateur de charge ①. Attention, l'interrupteur ④ doit être en position I (allumé).

Pour retirer la batterie du vélo, veillez à éteindre l'interrupteur ④ (position O). Insérez la clé dans la serrure du verrou ②, puis faites tourner la clé d'1/2 tour à gauche. Faites coulisser la batterie vers le haut du support.

Pour insérer la batterie sur le vélo, assurez-vous que l'interrupteur ④ est en position O. Faites coulisser la batterie dans le support jusqu'au bout, puis faites tourner la clé d'1/2 tour à droite pour verrouiller la batterie sur le vélo.

En roulant ou à l'arrêt, vous pouvez **utiliser la batterie du vélo comme batterie externe** pour un autre appareil (smartphone). Pour cela, branchez un cordon (non fourni) à la prise USB ⑥.

Transmission (vitesses)

Même si vous avez opté pour un vélo à assistance électrique, il est indispensable d'utiliser les vitesses pour économiser votre énergie et celle contenue dans la batterie.

Pour cela, votre vélo Oklö Simplix est équipé d'une transmission mono-plateau à 8 pignons. Le dérailleur arrière est actionné par une poignée tournante situé sur la droite du guidon. Pour descendre les rapports (vers une vitesse plus facile), vous devez faire pivoter la poignée vers l'arrière. Pour monter les rapports (vers une vitesse plus rapide), vous devez faire pivoter la poignée vers l'avant. Passez les vitesses une à une et allégez momentanément votre force sur les pédales pour un changement de pignon tout en douceur.

La transmission du Simplix est adaptée pour évoluer à une vitesse comprise entre 8 km/h (cadence de 55 rpm sur le 1er rapport) et 35 km/h (cadence de 90 rpm sur le 8ème rapport). La transmission est prévue pour rouler à 25 km/h sur le 7ème rapport à une cadence de pédalage de 70 rpm.

Pneumatiques

Les pneumatiques nécessitent **un temps de rodage** avant d'avoir des performances optimales. Lorsque vous roulez avec des pneus neufs, comptez environ 50 km avant d'obtenir une adhérence optimale, notamment sur route humide.

La pression des pneumatiques doit être vérifiée tous les mois environ. Elle doit être comprise entre 2,5 bars et 4 bars. La pression optimale pour un bon compromis confort/rendement est de 3 bars à l'avant et à l'arrière.

L'utilisation d'un vélo avec des pneumatiques sous-gonflés présente un risque de perte de contrôle et de chute en virage. Cela dégrade également le rendement du vélo et demande plus d'énergie pour avancer, ce qui peut réduire significativement l'autonomie de la batterie.

De plus, l'utilisation prolongée d'un vélo avec des pneumatiques sous-gonflés peut accélérer l'apparition de fissures sur les flancs, et ce jusqu'à l'éclatement du pneu, même si la bande de roulement n'est pas usée.

Freins

Selon le modèle de votre Simplix, le freinage est assuré soit par des freins sur jante V-Brake, soit par des freins à disque hydrauliques. Dans les deux cas, le levier de frein de gauche active le frein avant, et le levier de frein de droite active le frein arrière.

Quel que soit le vélo, il est conseillé d'utiliser les deux freins (avant et arrière) simultanément. Une répartition de 70% de puissance sur le frein avant et 30% sur le frein arrière est recommandée pour obtenir une efficacité maximale du freinage. Sur route mouillée, optez pour une répartition égale entre les deux freins.

Si votre vélo est équipé de freins sur jante V-Brake

Il n'y a pas de phase de rodage à proprement parler pour les freins à patins. Cependant, pendant les premiers kilomètres, évitez les freinages d'urgence et prenez le temps d'apprendre à doser la pression sur les leviers.

Notez que ce système de freinage est moins performant par temps de pluie que par temps sec. Prévoyez une marge de sécurité plus grande.

Si votre vélo est équipé de freins à disque

Attention, comme tous les freins à disques, les freins de votre vélo nécessitent une phase de rodage pour atteindre leur capacité de freinage optimale lorsqu'ils sont neufs.

Pour réaliser le rodage des freins à disque, serrez le levier de frein gauche de manière à créer une résistance tout en permettant au vélo d'avancer. Parcourez une distance de 20 m comme cela. Faites la même manœuvre avec le levier de frein droit. Recommencez 10 fois pour chaque frein. Les plaquettes et disques de frein sont alors rodés et offrent une puissance de freinage optimale.

Durant la vie de votre vélo, à chaque changement des plaquettes et/ou des disques, vous devrez procéder de nouveau à une phase de rodage.

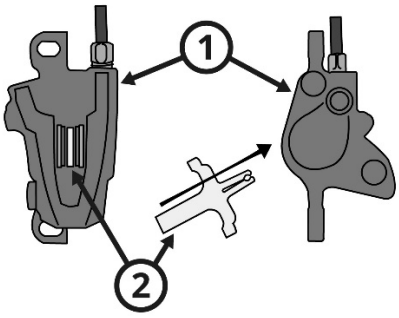

Ne tirez jamais sur le levier de frein lorsque la roue est démontée tant que la cale de transport ② n'est pas en place. La cale de transport ② est la pièce plastique orange fournie avec le vélo. Lors du démontage de la roue, insérez immédiatement la cale de transport ② entre les plaquettes de frein dans l'étrier ①.

Entretien

Les vélos Oklö Simplix ne nécessitent qu'un entretien réduit. Cependant, un entretien régulier de votre vélo garantit une utilisation agréable et en sécurité à chaque trajet et pour de nombreuses années.

Nettoyage

Le nettoyage est l'occasion d'inspecter le vélo et de relever certaines anomalies (usure des pneus, rayon cassé, etc…). Il est important de nettoyer son vélo régulièrement.

Le nettoyage de votre vélo doit être fait à l'eau et au savon, sans utiliser de nettoyeur haute pression (type *Kärcher*). L'utilisation d'un nettoyeur haute pression risque de faire pénétrer de l'eau dans les composants électriques et dans les roulements à billes.

Batterie

La batterie des vélos à assistance électrique est un élément sensible. Une bonne utilisation peut prolonger sa durée de vie.

Respectez impérativement les consignes suivantes :

- **Ne faites pas tomber la batterie. Ne la soumettez pas à des chocs.** Si la batterie a subi un choc, inspectez-la soigneusement. Elle ne doit pas présenter de fissure ni de déformation. En cas de doute, contactez votre revendeur.
- Ne laissez pas la batterie en plein soleil les jours de forte chaleur. La batterie peut être utilisée par des températures comprises entre -20 °C et +45 °C. **Les températures supérieures à 50 °C sont néfastes** pour la durée de vie de la batterie.
- **N'immergez pas la batterie dans l'eau.** Utilisez un chiffon humide pour la nettoyer.
- **Fermez systématiquement le capuchon de protection des connectiques** pour éviter que l'eau ou l'humidité viennent endommager les connectiques et l'interrupteur.

Respectez les consignes suivantes pour prolonger la durée de vie de la batterie :

- **Ne rechargez complètement la batterie que juste avant de l'utiliser.**
- **Évitez de décharger totalement la batterie à chaque usage.** Prenez l'habitude de recharger dès que l'indicateur affiche 20 % à 40 % d'autonomie restante (1 ou 2 LEDs). Les batteries Lithium-Ion n'ont pas d'effet mémoire, il n'est pas utile de les décharger totalement de manière récurrente.
- **Ne stockez pas une batterie totalement chargée ou totalement déchargée** pendant plus d'une semaine.
- Pour un **stockage de longue durée** (plus d'un mois), stockez la batterie hors du vélo à mi-charge (tension de 36 V, afficheur de l'écran ou afficheur de la batterie indiquant 3 barres sur 5) dans un endroit sec et tempéré (éviter les fortes chaleurs). Vérifiez le niveau de charge tous les mois. Si le niveau descend, rechargez légèrement afin de revenir à ce niveau.

Fourche suspendue

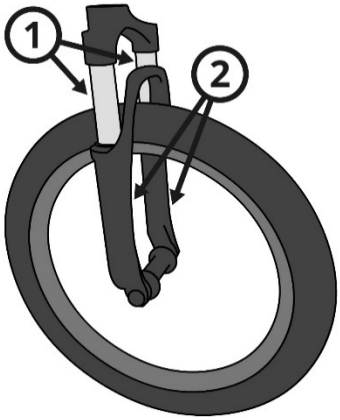

Votre vélo Oklö Simplix est équipé d'une fourche suspendue, aussi appelée fourche amortie ou fourche télescopique. Les plongeurs ① coulissent dans les fourreaux ②.

Pour assurer un bon vieillissement de la fourche, nettoyez régulièrement les plongeurs ① avec un chiffon propre ou un papier essuie-tout. Puis, prenez un autre chiffon propre ou papier essuie-tout sur lequel vous pulvérisez un peu de lubrifiant silicone. Prenez garde à ne pas asperger les freins avec le lubrifiant (disques, plaquettes, patins et jante). Ensuite, appliquez le lubrifiant à l'aide du chiffon sur les plongeurs ① afin qu'ils soient toujours un peu gras.

Freins

Un effort de freinage suffisant doit être obtenu lorsque le levier de frein est activé. La roue doit être libre lorsque le levier n'est pas activé.

Si votre vélo est équipé de freins sur jante V-Brake

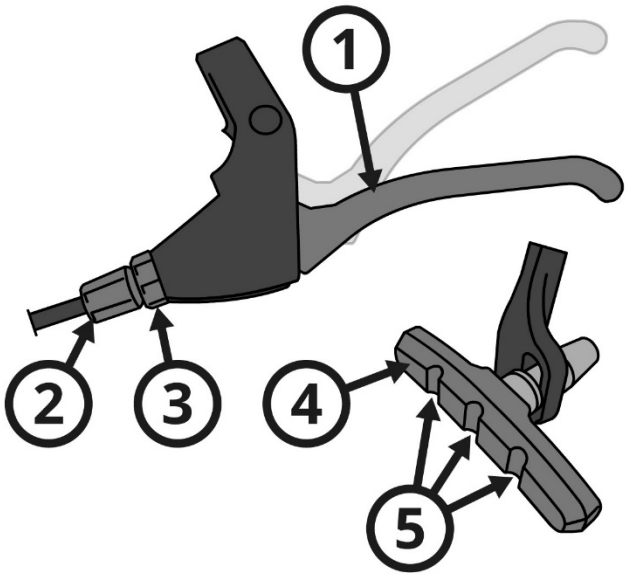

Si le levier ① vient buter contre le guidon lorsque vous tirez dessus, c'est que le câble n'est pas assez tendu. Pour retendre le câble de frein, desserrez le contre-écrou ③ d'1/4 de tour, dévissez la molette ② située au départ de la gaine du câble pour augmenter la tension du câble en testant le freinage. Une fois la bonne tension obtenue, resserrez le contre-écrou ③.

Vérifiez périodiquement l'état des patins de frein. Il y a 2 patins de frein par roue. Chaque patin ④ comporte des témoins d'usure ⑤. Lorsque les témoins d'usure ne sont plus visibles, il faut remplacer la paire de patins.
Si l'usure des patins est irrégulière, il faut régler leur position.

Si votre vélo est équipé de freins à disque

Rodage

Attention, comme tous les freins à disques, les freins de votre vélo nécessitent une phase de rodage pour atteindre leur capacité de freinage optimale lorsqu'ils sont neufs. Pour en savoir plus, référez-vous à la section "Utilisation du vélo > Freins" du présent manuel.

Contrôle des freins

Tout au long de la vie du vélo, préservez les disques et plaquettes de frein de toute projection d'huile ou de graisse. Des plaquettes contaminées par un corps gras ne peuvent pas être nettoyées. Soyez particulièrement vigilant lorsque vous lubrifiez la chaîne ou la fourche.

Pour des raisons de sécurité, il est important de vérifier régulièrement l'état des freins :

- Absence de fissure sur les leviers
- Débattement fluide des leviers
- Absence d'huile de frein sur les leviers ou à la jonction des durites dans les leviers
- Bon état général des durites
- Absence d'huile de frein sur les étriers ou à la jonction des durites dans les étriers
- Épaisseur suffisante des plaquettes
- Épaisseur suffisante des disques
- Voile des disques

Usure des plaquettes

Les plaquettes de freins sont des pièces d'usure. Il est impératif de les changer lorsque leur épaisseur de la garniture est inférieure à 0,5 mm. Contrôlez bien chaque plaquette individuellement.

Si vous percevez un bruit métallique lors du freinage, c'est qu'il n'y a plus de garniture sur au moins l'une des plaquettes. Cessez immédiatement d'utiliser votre vélo et remplacez ou faites remplacer les plaquettes usées.

Usure des disques

Les disques peuvent avoir une durée de vie de plusieurs années. Ils sont à changer lorsque leur épaisseur est inférieure à 1,6 mm ou s'ils sont très voilés (suite à un accident par exemple).

Réglage et entretien de la transmission

La chaîne transmet l'effort fourni par les jambes jusqu'à la roue. Une chaîne bien entretenue offre un très bon rendement. Lubrifiez la chaîne tous les 500 km environ ou plus souvent par temps pluvieux avec de l'huile de chaîne pour vélo. Si la chaîne est encrassée, nettoyez-la au préalable avec du dégraissant et une brosse.

Attention, lors du graissage de la chaîne, prenez garde à ne pas projeter d'huile sur le dispositif de freinage (disques, plaquettes, patins et jante).

En cas de difficulté lors du changement de rapports, il faut régler la tension du câble de commande des vitesses. Si la chaîne a du mal à passer à une vitesse inférieure (vers un pignon plus grand), il faut retendre le câble. Si la chaîne a du mal à passer à une vitesse supérieure (vers un pignon plus petit), il

faut détendre le câble. Le réglage du câble s'effectue sans outil au dérailleur, au niveau de la roue arrière, côté droit. Dévissez la molette pour retendre le câble, ou vissez la molette pour détendre le câble. Faites un tour dans un sens puis vérifiez le réglage en testant le vélo. Affinez le réglage si nécessaire.

Démontage de la roue avant

En cas de crevaison ou de changement de pneus, il faut démonter la roue avant.

Si votre vélo est équipé de freins sur jante V-Brake

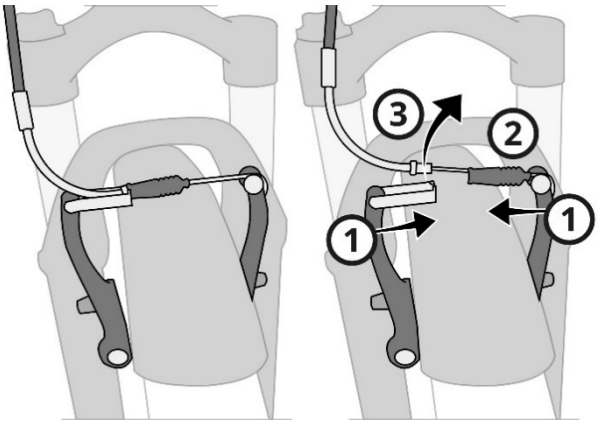

Il faut au préalable libérer les bras du frein pour permettre le passage du pneu.

Pour cela :

- Rapprochez les bras du frein d'une main ①.
- De l'autre main, écartez le soufflet ② puis libérez la butée du coude de gaine ③.
- Relâchez les bras du frein.

Quel que soit le type de freins

- Placez le vélo sur un support afin que la roue avant soit surélevée du sol. À défaut de support, couchez le vélo sur le côté droit sur un revêtement doux (couverture).
- Relevez le levier de l'attache rapide ① puis lui faire faire 4 tours dans le sens anti-horaire en maintenant l'écrou opposé ②.
- Faire sortir la roue vers le bas.

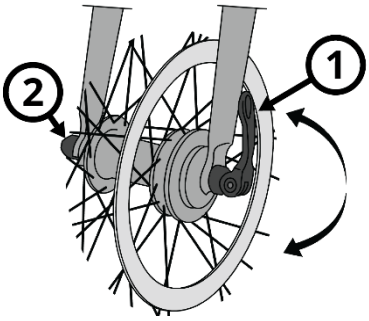

Si votre vélo est équipé de freins à disque

- Une fois la roue retirée, placez immédiatement la cale de transport ② entre les plaquettes de frein pour les maintenir écartés.

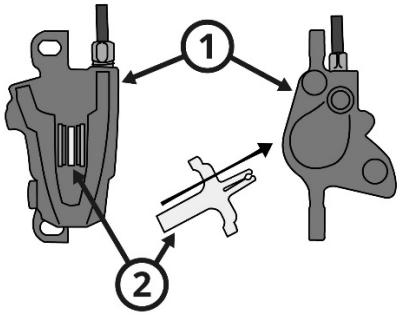

Remontage de la roue avant

Quel que soit le type de freins

- Procédez dans l'ordre inverse du démontage.

Si votre vélo est équipé de freins à disque

- Retirez la cale de transport de l'étrier.
- Attention à glisser bien le disque de frein entre les plaquettes.

Si votre vélo est équipé de freins sur jante V-Brake

- Attention : en fin d'opération pensez à remettre en place la butée du coude de gaine afin de rendre le frein opérationnel.

Démontage de la roue arrière

- Placer le sélecteur de vitesse (*shifter*) sur la dernière vitesse (8e vitesse) tout en faisant tourner les pédales. La chaîne doit se trouver sur le plus petit pignon.
- Si votre vélo est équipé de freins sur jante V-Brake, reportez-vous au paragraphe qui traite de ce point dans le chapitre sur le démontage de la roue avant.
- Placez le vélo sur un support afin que la roue arrière soit surélevée du sol. À défaut de support, couchez le vélo sur le côté gauche sur un revêtement doux (couverture).

Si votre vélo est sans assistance électrique

- Relevez le levier de l'attache rapide puis lui faire faire 4 tours dans le sens anti-horaire en maintenant l'écrou opposé.
- Extrayez la roue vers le bas, et faites dérailler la chaîne du pignon.
- Si votre vélo est équipé de freins à disque, placez immédiatement la cale de transport entre les plaquettes de frein pour les maintenir écartées.

Si votre vélo est avec assistance électrique

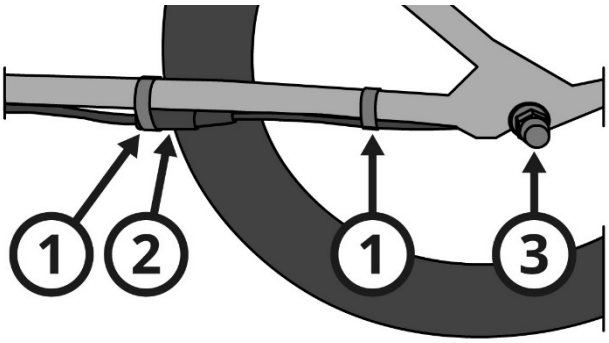

- Retirez la batterie
- Détachez les scratchs ① qui maintiennent le câble du moteur le long du cadre.
- Débranchez la prise d'alimentation du moteur ②.
- Avec une clé plate de 19 mm, desserrez les 2 écrous ③ de fixation de la roue arrière.
- Extrayez la roue vers le bas, et faites dérailler la chaîne du pignon.
- Si votre vélo est équipé de freins à disque, placez immédiatement la cale de transport entre les plaquettes de frein pour les maintenir écartées.

Remontage de la roue arrière

Si votre vélo est sans assistance électrique

- Si votre vélo est équipé de freins à disque, retirez la cale de transport.
- Tirez le dérailleur en arrière et enfilez la roue dans le cadre. La chaîne doit reposer sur le petit pignon.
- Rentrez l'axe de la roue dans ses logements côté gauche et côté droit. Assurez-vous qu'il soit bien au fond des logements de chaque côté.
- Assurez-vous que le levier de l'attache rapide est bien en position ouverte. Faites-lui faire plusieurs tours dans le sens horaire tout en maintenant l'écrou opposé pour commencer le serrage. Lorsqu'il reste un peu de jeu, refermez le levier.

Si votre vélo est avec assistance électrique

- Si votre vélo est équipé de freins à disque, retirez la cale de transport.
- Tirez le dérailleur en arrière et enfilez la roue dans le cadre. La chaîne doit reposer sur le petit pignon.
- Rentrez l'axe de la roue dans ses logements côté gauche et côté droit. L'ergot de la rondelle anti-rotation doit être dirigé vers le bas et le câble du moteur dirigé vers l'avant. Attention à ne pas pincer le câble du moteur. Assurez-vous que l'axe soit bien au fond des logements de chaque côté.
- Avec une clé plate de 19 mm, serrez les 2 écrous de fixation de la roue arrière.
- Branchez la prise d'alimentation du moteur. Attention à bien aligner les flèches présentes sur chaque prise avant de les connecter. Enfoncez jusqu'au bout pour garantir l'étanchéité.
- Placez les scratchs de façon à maintenir le câble du moteur le long du cadre sans qu'il puisse entrer en contact avec des pièces en mouvement (pneu, rayons, disque de frein, pédale, etc…).
- Replacez la batterie

Périodicité d'entretien

1 mois après mise en service du vélo	• Contrôle de la tension des rayons, • Contrôle du jeu dans la direction, les roues, le pédalier, • Réglage du dérailleur.
À chaque utilisation	• Aspect général du vélo : est-ce qu'il y a quelque-chose d'anormal ? • Vigilance sur l'apparition de bruits ou comportements anormaux.
1 fois par mois	• Gonflage des pneumatiques (environ 3 bars), • Graissage de la chaîne si nécessaire, • Graissage des plongeurs de la fourche, • Contrôle de l'usure des garnitures de freins.
1 fois par an	• Révision complète.

Pièces d'usure

Certains éléments de votre vélo sont des pièces d'usure. Il est normal de devoir les remplacer périodiquement pour maintenir votre vélo en bon état. Voici une liste non exhaustive des pièces qui s'usent à l'utilisation :

- Garnitures de freins (plaquettes pour les freins à disques ou patins pour les freins sur jante),
- Pneumatiques,
- Éléments de transmission : chaîne, pignons (cassette), plateau,
- Câbles et gaines,
- Embouts de béquille,
- Batterie (pour les vélos électriques).

Couples de serrage

Pour votre sécurité, la visserie spécifique doit être serrée au couple préconisé ci-dessous. Les autres vis doivent être serrées aux couples habituels, en fonction de leur diamètre.

- Écrous de roue arrière 40 Nm
- Vis de manivelles sur l'axe de pédalier 40 Nm
- Pédales sur les manivelles 35 Nm
- Béquille latérale : vis de fixation sur cadre 40 Nm
- Béquille centrale : vis de fixation sur cadre 20 Nm

Après une chute ou un choc

En premier lieu, assurez-vous d'être en état de remonter en selle. Si c'est le cas, une série de vérifications doit être effectuée pour s'assurer que le vélo se trouve lui aussi en état de reprendre la route :

- Appuyez votre vélo contre un mur, reculez de quelques pas et observez son allure générale. Essayez de détecter toute anomalie (fourche tordue par exemple).
- Repérez les parties du vélo susceptibles d'avoir pris un choc et inspectez-les soigneusement.
- Vérifiez que le guidon est toujours dans l'axe de la roue.
- Vérifiez que chaque roue tourne correctement et sans voile.
- Vérifiez que chaque roue est solidement fixée au vélo.
- Vérifiez le bon fonctionnement de chaque frein, l'un après l'autre.
- Vérifiez que la selle est toujours dans l'axe du vélo et correctement fixée.

Une fois ces vérifications faites, remontez sur le vélo en dehors de la circulation afin de faire quelques tours de pédales. À cette occasion, contrôlez l'absence de bruit anormal, le bon comportement du vélo et le passage des vitesses.

Ne vous engagez sur la route que lorsque vous êtes certain que votre vélo n'a pas subi de dommage vous faisant courir un risque.

Si des pièces du vélo ont été détériorées lors de la chute ou du choc, contactez votre revendeur pour savoir s'il y a lieu de les remplacer.

Spécifications techniques

Géométrie

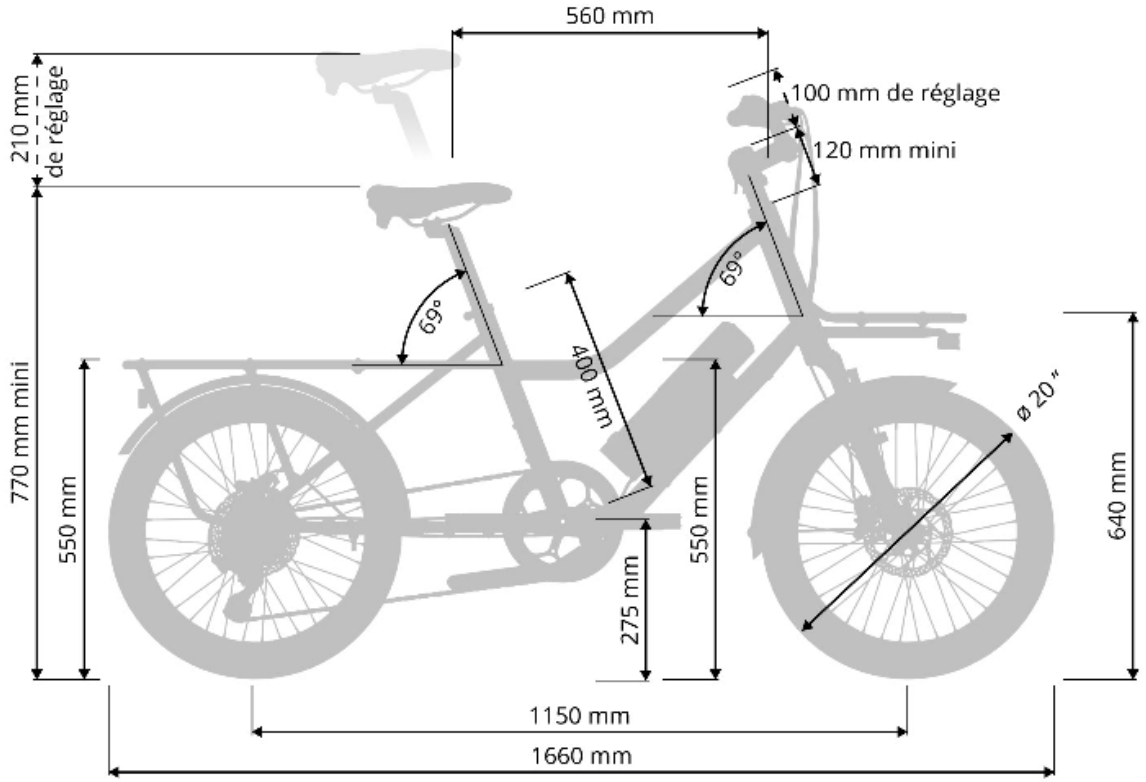

Équipements de série

Dimensions	L : 166 cm, l : 70 cm, h : 102 cm
Poids	**Simplix Méca** : 17,6 kg **Simplix Éco** : 21,0 kg **Simplix Plus** : 21,6 kg
Poids total roulant maxi	**Simplix Méca** : 120 kg **Simplix Éco** : 120 kg **Simplix Plus** : 140 kg
Cadre	Oklö Simplix en acier Cro-Mo, Fabriqué en Europe, Taille unique 40 cm (cycliste de 1,45 m à plus de 1,90 m)
Fourche	Suspendue RST Gary 20 " Débattement : 50 mm Ø plongeurs : 28.6 mm
Porte-bagages avant	Plateforme solidaire du cadre Charge maxi : 15 kg L : 220 mm, l : 130 mm, Ø tubes : 16 mm
Porte-bagages arrière	Solidaire du cadre Charge maxi : 50 kg L : 570 mm, l : 130 mm, Ø tubes : 16 mm

Béquille	Latérale URSUS Power 94
Cintre	Aluminium, Largeur : 700 mm, Rise : 80 mm, Back sweep : 30˚
Potence	Rotative sans outil pour orienter le guidon dans l'axe de la roue en stationnement Déport : 70 mm Réglage de hauteur : 100 mm (sans outil)
Poignées	Forme ergonomique, Duracork, Blocage vissé
Selle	Cuir synthétique noir, Largeur 178 mm
Tige de selle	Ergotec Hook, Alu forgé 6060T6, Longueur : 400 mm, Ø : 31,6 mm
Pédales	Plateforme, Nylon
Pédalier	Plateau : 48 dents, Manivelles : 170 mm
Chaîne	KMC HV700
Transmission	Dérailleur Shimano Altus 8 vitesses 11-32T, Poignée tournante
Roues	20 ” Jantes Mach1 Made in France
Pneumatiques	20 ” x 2.10 ” Schwalbe Big Apple
Chambres à air	Schwalbe
Freins	**Simplix Méca :** freins à patins V-Brake sur jante. **Simplix Éco :** freins à patins V-Brake sur jante. **Simplix Plus :** freins à disques (Ø 160 mm) hydrauliques Shimano MT200
Éclairage avant	**Simplix Méca** : Feu à piles **Simplix Éco** : Spanninga Axendo 30 XE sur batterie de l'assistance **Simplix Plus** : Spanninga Axendo 30 XE sur batterie de l'assistance
Éclairage arrière	**Simplix Méca** : Feu à piles **Simplix Éco** : Spanninga Solo XE sur batterie de l'assistance **Simplix Plus** : Spanninga Solo XE sur batterie de l'assistance
Garde-boue	SKS Bluemels B60

Assistance électrique

Modèles Simplix Éco et Simplix Plus uniquement.

Moteur	Roue arrière Virvolt 750 à capteur de couple, 36 V, 40 Nm
Batterie	**Simplix Éco :** Lithium-Ion, format gourde, 1,4 kg, 36 V, 7 Ah, 258 Wh (≃30 km) **Simplix Plus :** Lithium-Ion, format gourde, 2,0 kg, 36 V, 10,5 Ah, 378 Wh (≃50 km)
Afficheur	LED, 3 boutons
Chargeur	**Simplix Éco :** 2 A, Charge complète en 3h30 **Simplix Plus :** 2 A, Charge complète en 5h30

Service après-vente

Pour toutes questions au sujet de votre vélo Oklö, contactez votre revendeur ou OKLO CYCLES (www.oklo.bike).

Fin de vie des produits - Élimination des déchets

Si vous n'avez plus l'usage de votre vélo Oklö alors qu'il est encore en bon état, offrez-lui une seconde vie. Vous pouvez le donner/revendre à un particulier ou une association (liste disponible sur www.heureux-cyclage.org).

OKLO CYCLES est responsable de la fin de vie de ses produits et, à ce titre, remplit son obligation d'adhérer à un éco-organisme pour chaque filière de responsabilité élargie du producteur. Présentement, les identifiants uniques de OKLO CYCLES pour chacune des filières sont :

- Filière des articles de sports et loisirs (ECOLOGIC) : FR301238_13FJBB.
- Filière des équipements électriques et électroniques (ECOSYSTEM) : FR301238_05QFEU.
- Filière des piles et batteries (ECOSYSTEM ex-COREPILE) : FR301238_06QXEM.
- Filière des emballages ménagers (CITEO) : FR301238_01UZKM.

Un vélo électrique en fin de vie doit être déposé en déchetterie ou chez un revendeur de vélos agréé. Le moteur, le boîtier de commande et le contrôleur sont des composants électroniques qui doivent être triés pour être recyclés de façon respectueuse de l'environnement (directives européennes 2012/19/UE et 2006/66/CE). Les métaux (aluminium, acier) qui composent le vélo peuvent également être recyclés.

En cas de changement de batterie, la batterie en fin de vie doit être déposée dans un lieu de collecte (magasin de vélo ou de mobilité électrique, déchetterie) adhérent au programme ECOSYSTEM (ex-COREPILE). Ce programme est financé par l'Eco-Participation reversée par OKLO CYCLES pour chaque batterie vendue. ECOSYSTEM (ex-COREPILE) se chargera de la récupération et du recyclage de votre batterie dans un centre spécialisé en France, sans aucun frais à la charge du lieu de collecte**.**

Numéros de série

Utilisez cet espace pour noter les numéros de série de votre vélo :

Numéro de série du vélo (étiquette blanche située sur l'arrière du tube de selle), près du pédalier :

_____

Numéro de marquage du vélo au fichier FNUCI (Bicycode ou autre) :

_____

Numéro de série de la batterie :

_____

Numéro de la clé de batterie :

_____

Déclaration « CE » de conformité

Le Fabricant
OKLO CYCLES SCOP ARL
285 route des creuses, 74600 Seynod, Annecy France
N° Siret : 83756857500026 / N° TVA intracommunautaire : FR83837568575

Déclare que les modèles de vélos cargos à assistance électrique désignés ci-après :

- Simplix Éco
- Simplix Plus

Puissance maximum : 250W
Vitesse limite d'assistance : 25km/h

Sont conformes aux normes et aux dispositions des directives européennes suivantes :

- Vélos à assistance électrique EN15194
- Directive Machines 2006/42/CE
- Compatibilité électromagnétique 2014/30/UE

Ils doivent être utilisés conformément aux instructions présentes dans le manuel d'utilisation.

Le gérant de la SCOP OKLO CYCLES est autorisé à constituer le dossier technique et à le transmettre en tout ou partie aux autorités publiques en réponse à une demande motivée.

DISPOSITIONS PARTICULIÈRES

La présente déclaration « CE » de conformité couvre le vélo muni de sa motorisation (moteur et batterie) d'origine, n'ayant subi aucune transformation ni modification de la puissance maximale (250W) ou de la vitesse limite d'assistance (25km/h).

Un vélo ayant subi une modification de la puissance maximale (250W) ou de la vitesse limite d'assistance (25km/h) ne serait pas couvert par le présent certificat, et n'engagerait en aucun cas la responsabilité du fabricant.

Bruno GUITTARD

Gérant pour la SCOP OKLO CYCLES